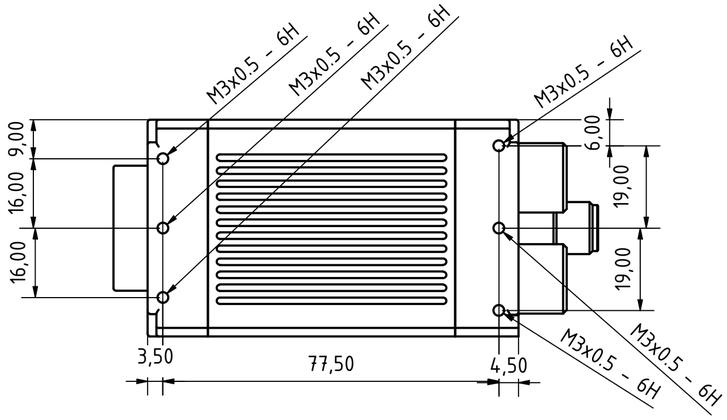

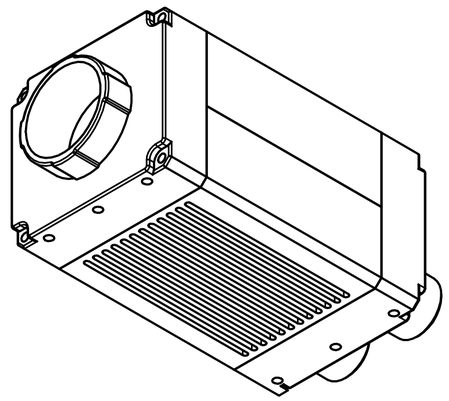

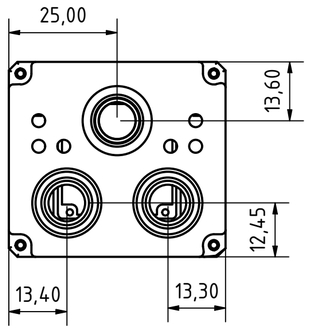

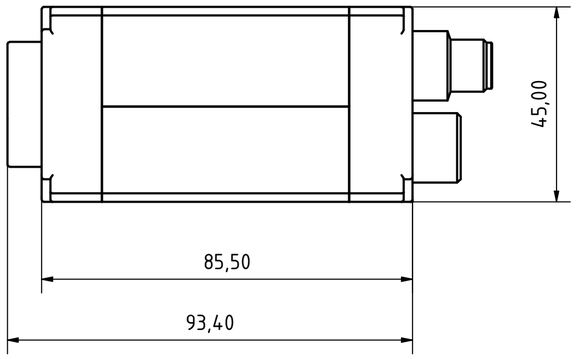

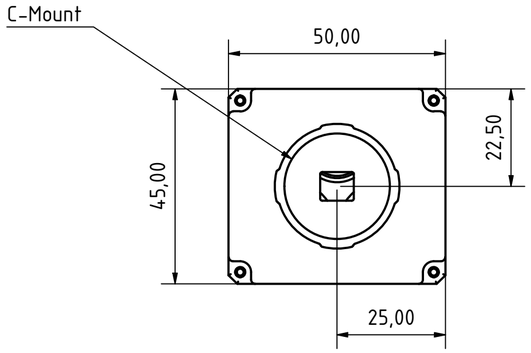

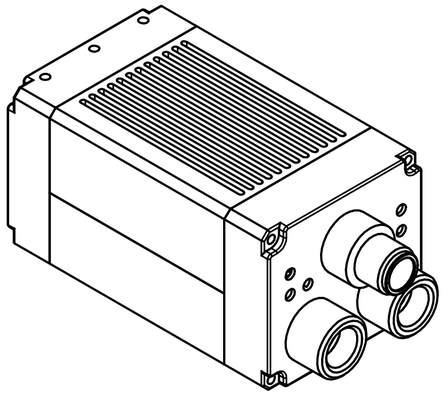

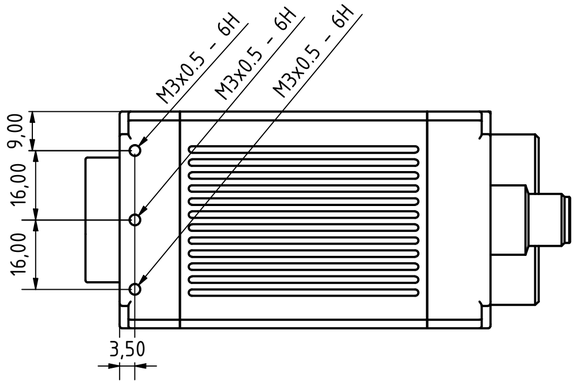

					Datum	Name
				Gezeichnet	26.07.2021	beh.digital
				Kontrolliert		
				Norm		
Status	Änderungen	Datum	Name			

behcam_v1

1

A2